Binatone

Simply better

Dry Iron
DI-1275

*** To get the best results from your Binatone Dry Iron, please read the instruction book fully.**

Binatone has an incredible heritage. Established 1958 in London.

We are an absolutely customer centric company! Words that are backed up with more than half a century of successfully delivering quality products to a customer base that spans more than 75 countries. Our commitment lies solely in delivering high quality yet affordable prices. Our teams, from engineering to manufacturing and marketing to sales, are all constantly pursuing an effort to make our products not just ‘appliances’ but ‘lifestyle improvements’.

Binatone a un héritage incroyable. Créé en 1958 à Londres.

Nous sommes une société absolument centrée sur le client! Des mots soutenus avec plus d'un demi-siècle de livraison réussie de produits de qualité à une clientèle qui s'étend sur plus de 75 pays. Notre engagement consiste uniquement à fournir une qualité élevée mais des prix abordables. Nos équipes, de l'ingénierie à la fabrication et au marketing aux ventes, poursuivent constamment un effort pour rendre nos produits non seulement des «appareils ménagers» mais des «améliorations du mode de vie».

ENGLISH **4**

FRENCH **8**

ENGLISH

FRENCH

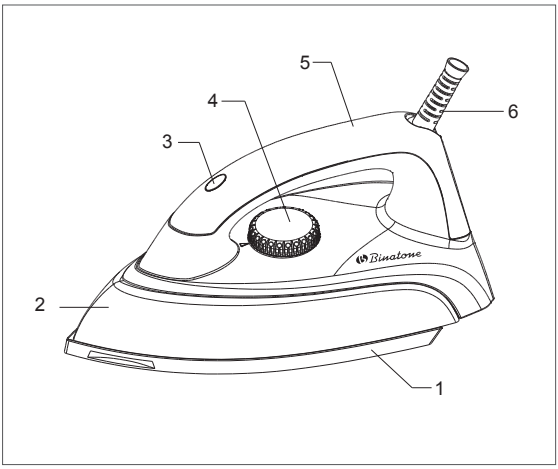

Dry Iron DI-1275

This appliance is intended for ironing of different fabrics. It is only to be used for household purposes and is not meant for commercial or industrial use. Not to be used outdoors.
Voltage: 220-240V~ 50/60Hz
Power: 1000-1200W
Soleplate: Non-stick Golden Ceramic coating
Weight: 1.5kg
Handle: Bakelite

DESCRIPTION OF THE APPLIANCE

1. Soleplate
2. Deluxe metal body
3. Indicator light
4. Temperature Control Dial
5. Handle
6. 360° Pivot Cord

IMPORTANT

- Before using the appliance, please check the voltage and the type of plug that is required for your location.
- Before first use, remove all packing materials from the appliance and its accessories. Clean the soleplate with a soft cloth. Iron a clean old piece of cotton cloth to make sure the soleplate and the water tank are absolutely clean.
- Always make sure the temperature control dial in “MIN” position before plugging in or after each ironing.
- Always place the iron in a vertical position when it is left unattended or when storing.
- The iron must be used and rested on a stable surface.
- Note: Light smoke emission may occur during the first use of the appliance. It is a normal occurrence that will soon disappear.

OPERATING INSTRUCTIONS

1. Place the iron into a vertical position.
2. Insert the power plug into the mains supply outlet.
3. Turn the temperature control dial to set the temperature according to the garment label. The indicator light will turn on indicating the iron is being heated. When the set temperature level is reached, the indicator light will turn off and the iron is ready to use.
   Note: During operation, the indicator will light up and turn off periodically. This is normal and not a malfunction.
4. If the garment label is missing, and the type of material is known, follow the recommendations below.

Fabric	Temperature Control	Temperature
Nylon Silk	•	Low
Wool	• •	Medium
Cotton Linen	• • •	High

Note: If the fabric consists of various kinds of fibers, always select the lowest ironing temperature of the composition of those fibers.

5. Once ironing is finished, always turn the temperature control dial to “MIN” and unplug the appliance. Place it in an upright position.
6. Let the appliance cool down completely before storage.

TIPS

Selection of temperature settings

- Before ironing, we recommend that you organize your clothes, into the types of material and the recommended temperature settings.
- We recommend that you start ironing articles that require lower temperature settings first: the appliance gets hot quicker than it cools down.
- When ironing articles made with combinations of fibers, start with the temperature recommended for the most delicate material first (for example, to iron a cloth made of cotton and polyester select the temperature recommended for ironing polyester first).
- If you do not know the fabric type, find a place on the article; which will not be seen and test iron it to select the appropriate temperature, start with the minimum setting.

Ironing of selected fabrics

- Wool, velour, velvet and similar pile fabrics must be ironed on the inside.
- To prevent shiny marks we recommend that you iron woolen articles through a thin cotton cloth.
- Never iron areas with traces of perspiration or other marks: the heat of the plate fixes the stains on the fabric, making them irremovable.
- The size is more effective if you use a dry iron at a moderate temperature: excess heat scorches it with the risk of forming a yellow mark.
- To avoid marking velvet garments shiny, iron it in one direction (following the fiber) and do not press down on the iron.
- Many fabrics are easier to iron if they are not completely dry. For example, silk should always be ironed damp.

CARE AND MAINTENANCE

- Always unplug the appliance before cleaning and storage.
- Make sure that any cleaning necessary is carried out only when the iron has completely cooled down.
- Do not immerse the iron in water.

Cleaning of the iron
Clean the upper part of the iron with a damp cloth.

Cleaning of the soleplate
Do not use any abrasive substances and materials to clean the soleplate. Wipe flakes and any other deposits off the soleplate with a damp cloth and a non-abrasive cleaning agent.
Avoid scratching the plate with steel wool or metallic objects.

Storage
Before storing the iron, make sure it is disconnected from the mains supply outlet and is completely cooled down. Store the appliance in the upright standing position after it cools down completely.

SAFETY MEASURES

When using your appliance, the following basic safety precautions should always be followed:

► Before using this appliance for the first time, check that the appliance voltage is the same as your local supply.
► **If the plug of the appliance's power cord does not fit your wall outlet, contact an authorized service center.**
► **Use of various adapters may result in damage to the appliance and termination of warranty.**
► Only use the appliance for the purposes stipulated in the instructions. Operating this appliance in any way apart from the described manner, will lead to dangers such as short circuit, fire or more. It is not allowed to modify this product in any way, or for the housing to be opened, otherwise the product will no longer be in compliance with its safety class.
► Only use attachments supplied with the appliance. Do not use any unauthorized attachments, they may be hazardous. The use of accessory attachments is not recommended by the appliance manufacturer as it may cause injury.
► To avoid electric shocks, **do not immerse the appliance, plug or power cord in water or any other liquids.** Do not place the appliance where it could come into contact with water or other liquids. If the appliance comes in contact with water, immediately disconnect it from the mains. Do not use the appliance again until it has been serviced by **an authorized service centre.**
► This appliance is not intended for use by persons (including children) with reduced physical, sensory or mental capabilities, or lack of experience and knowledge, unless they have been given supervision or instruction concerning use of the appliance by a person responsible for their safety.
► Keep the appliance and its cable out of reach of the children.
► Children should be supervised to ensure they do not play with the appliance.
► To avoid a circuit overload, do not operate any other high voltage equipment on the same circuit.
► **Always disconnect the appliance from the supply if it is left unattended and before assembling, disassembling, moving, cleaning and storing it.**
► Never pull the cord to disconnect the appliance, instead grasp the plug and pull it to disconnect.
► Do not let the power cord hang over the edge of your table or counter, and do not allow the power cord or the appliance to come in contact with hot surfaces.
► Position the appliance and the cord so that nobody can accidentally overturn it.
► Do not use the appliance if it has been dropped or if it has a damaged power cord or plug. Do not modify or repair the appliance yourself.

- ► Do not place the appliance on or near a hot gas or electric burner, or in a heated oven.
- ► Do not cover the appliance whilst it is hot or in use.
- ► Do not dismantle the appliance as improper assembly might result in an electric shock during the subsequent use of the appliance. **Repairs should only be done by authorized service centers.**
- ► If the supply cord or the plug is damaged, do not use the appliance or try to replace the cable yourself. It must be replaced by the manufacturer, its service agent or similarly qualified persons in order to avoid a hazard.
- ► Do no use the appliance if it has mechanical defects (dents, cracks etc.). Get it checked by the nearest authorized service center.
- ► This appliance is intended to be used in households only, not for commercial or industrial use. Do not use it outdoor.

SPECIAL SAFETY MEASURES

- ► The iron must not be left unattended while it is connected to the supply mains.
- ► Do not leave the hot iron in a horizontal position. Place it upright on a heat resistant surface.
- ► The iron gets hot when in operation and retains heat for some time after turning off. Any skin contact with metal surfaces and soleplate may result in burns. Extreme caution must be taken to prevent the risk of burns, fires, or other injury to persons or damage to property.
- ► Never iron articles being worn by a person.
- ► Avoid any contacts between the soleplate and plastic fittings of an article: buttons, zippers, labels, etc. These items may scratch and damage the soleplate coating.
- ► The iron should always be connected to a grounded main electricity supply.
- ► The iron must be used and rested on a stable surface.
- ► Always let the iron cool completely when not in use, cleaning and storing.
- ► **NOTE:** DO NOT DROP THE IRON ON THE FLOOR OR ANY HARD OBJECTS. It may cause injury and damage the appliance due to its heavy weight. Damages on appliance due to mis-used or mis-handling are excluded from our warranty.

AFTER-SALES SERVICE

If your appliance does not operate or does not operate properly, contact an authorized service centre for consultancy or repair.

The warranty does not cover:

- Product packing, consumables and accessories (knives, tips, etc.);
- Mechanical damages and natural wear of the product;
- Failures due to overloading, improper or careless maintenance, penetration of liquids, dust, insects and other foreign matter inside the product, exposure of plastic and other non thermal-resistant components to high temperatures, force-majeure circumstances (accidents, fire, flooding, power grid failure, lightning strike, etc.);
- Damages caused by:
- ► Non-fulfillment of the above-mentioned precautions and operating manuals.
- ► Application in commercial purposes (application of the product beyond personal daily living needs).
- ► Connection to a grid with a voltage that differs from what is indicated on the appliance.
- ► Unauthorized repair or replacement of the components of the appliance, performed by an unauthorized person or service centre.
- ► Mis-used or mis-handling of the appliance, such as dropping the iron on the floor or any hard objects.

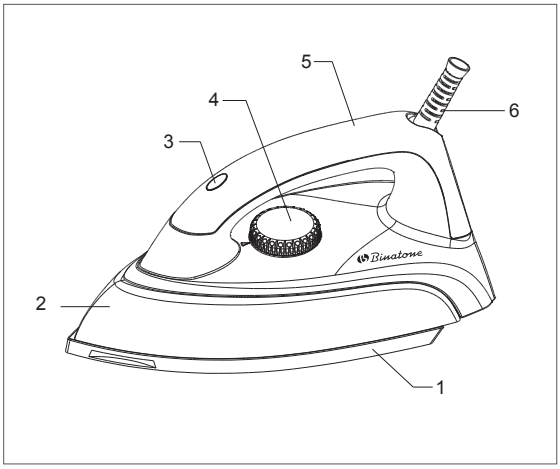

Fer à sec DI-1275

Ce appareil est destiné pour le repassage de tissus différents. Il est seulement à être utilisé à des fins domestiques et ne doit pas pour un usage commercial ou industriel. Ne l'utilisez pas en plein air.
Tension: 220-240V~ 50/60Hz
Puissance: 1000-1200W
Semelle: Revêtement antiadhésif en céramique dorée
Poids: 1,5 kg
Poignée: Bakélite

DESCRIPTION DE L'APPAREIL

1. Semelle
2. Corps en métal de luxe
3. L'indicateur de la lumière
4. Molette de contrôle de la température
5. Manche
6. 360° Pivot Cord

IMPORTANT

- Avant d'utiliser l'appareil, s'il vous plaît vérifier la tension et le type de bouchon qui est nécessaire pour votre emplacement.
- Avant la première utilisation, enlever tous les matériaux d'emballage de l'appareil et de ses accessoires. Nettoyez la semelle avec un chiffon doux. Repassez un vieux morceau de tissu propre de coton pour vous assurer que la semelle sont absolument propre.
- Assurez-vous toujours que le bouton de réglage de la température est en position «MIN» avant de brancher ou après chaque repassage.
- Toujours mettre le fer en position verticale quand il est laissé sans surveillance ou quand de stockage.
- Le fer à repasser doit être utilisé et reposé sur une surface stable.
- **Notez:** légère fumée émission peut se produire lors de la première utilisation de l'appareil. Il est un phénomène normal qui va bientôt disparaître.

MODE D'EMPLOI

1. Placez le fer en position verticale.
2. Insérez la fiche d'alimentation dans la prise d'alimentation secteur.
3. Tournez la molette de contrôle de la température pour régler la température selon l'étiquette du vêtement. L'indicateur de la lumière se tourner pour indiquer que le fer est chauffé. Lorsque le niveau de consigne de température est atteint, le voyant sera éteint et le fer est prêt à utiliser.
   Remarque: Pendant le fonctionnement, l'indicateur allume et éteint périodiquement. Ceci est normal et pas d'un dysfonctionnement.
4. Si l'étiquette du vêtement est manquant, et le type de matériau est connu, suivez les recommandations ci-dessous.

en tissu	**Contrôle de la température**	**Température**
Nylon Soie	•	Faible
La laine	• •	Moyen
Coton Lin	• • •	Haut

   Remarque: Si le tissu est constitué de différents types de fibres, sélectionnez toujours la planche à plus basse température de la composition de ces fibres.

5. Une fois le repassage terminé, toujours tourner le cadran de commande de température à «MIN» et débranchez l'appareil. Mettre le fer en position verticale.
6. Laissez l'appareil refroidir complètement avant de le ranger.

TRUC

La sélection des réglages de température

- Avant de repasser, nous recommandons que vous organisiez vos vêtements, dans les types de matériaux et les réglages de température recommandées.
- Nous vous recommandons de commencer à repasser les articles qui nécessitent des réglages de température inférieure d'abord: l'appareil devient chaud plus vite que ce qu'elle refroidisse.
- Si vous repassez des articles fabriqués avec des combinaisons de fibres, commencez avec la température recommandée pour la matière première la plus délicate (par exemple, pour repasser un chiffon en coton et polyester sélectionner la température recommandée pour repasser polyester en premier).
- Si vous ne connaissez pas le type de tissu, trouver une place sur l'article; qui ne seront pas visibles et le fer de test pour sélectionner la température appropriée, commencez par le réglage minimum.

Repassage de tissus sélectionnés

- Laine, velours, velours et tissus à poils similaires doivent être repassés à l'intérieur.
- Pour éviter les marques luisantes nous recommandons que vous repassez des articles en laine à travers un tissu de coton mince.
- Zones Jamais fer avec des traces de transpiration ou d'autres marques: la chaleur de la plaque fixe les taches sur le tissu, ce qui les rend inamovibles.
- La taille est plus efficace si vous utilisez un fer à sec à une température modérée: l'excès de chaleur brûle avec le risque de formation d'une marque jaune.
- Pour éviter le marquage des vêtements de velours brillant, le fer dans un sens (à la suite de la fibre) et ne pas appuyer sur le fer.
- Beaucoup de tissus sont plus facile à repasser si elles ne sont pas complètement sec. Par exemple, la soie doit toujours être repassé humide.

SOINS ET MAINTENANCE

- Débranchez toujours l'appareil avant de le nettoyer et de le ranger.
- Assurez-vous que tout le nettoyage nécessaire est effectué uniquement quand le fer a complètement refroidi.
- Ne plongez pas le fer dans l'eau.

Nettoyage du fer
Nettoyez la partie supérieure du fer à repasser avec un chiffon humide.

Nettoyage de la semelle
Ne pas utiliser des substances et de matériaux abrasifs pour nettoyer la semelle. Les taches et autres impuretés de la semelle avec un chiffon humide et un agent de nettoyage non abrasif.
Évitez de vous gratter la plaque avec de la laine d'acier ou des objets métalliques.

Stockage
Avant de ranger le fer, assurez-vous qu'il est débranché de la prise d'alimentation secteur et est complètement refroidi. Stockez l'appareil dans la position debout après qu'il refroidisse complètement.

MESURES DE SECURITE

Lorsque vous utilisez votre appareil, les précautions de base suivantes doivent toujours être respectées:

► Avant d'utiliser cet appareil pour la première fois, vérifiez que la tension de l'appareil est le même que votre alimentation locale.
► **Si la fiche du cordon d'alimentation de l'appareil ne correspond pas à votre prise murale, contactez un centre de service autorisé.**
► **L'utilisation de différents adaptateurs peut entraîner des dommages à l'appareil et la cessation de la garantie.**
► Utilisez uniquement l'appareil aux fins prévues dans les instructions. L'utilisation de cet appareil en aucune façon en dehors de la manière décrite, va conduire à des dangers tels que court-circuit, un incendie ou plus. Il est interdit de modifier ce produit en aucune façon, ou son logement pour être ouvert, sinon le produit ne sera plus en conformité avec sa classe de sécurité.
► Utilisez uniquement les pièces fournies avec l'appareil. Ne pas utiliser d'accessoires non autorisés, ils peuvent être dangereux. L'utilisation d'accessoires non recommandés par le fabricant de l'appareil peut causer des blessures.
► Pour éviter les chocs électriques, **ne pas immerger l'appareil, la fiche ou le cordon d'alimentation dans l'eau ou d'autres liquides.** Ne pas placer l'appareil où il pourrait entrer en contact avec de l'eau ou d'autres liquides. Si l'appareil entre en contact avec de l'eau, débranchez-le immédiatement de la prise secteur. Ne pas utiliser à nouveau l'appareil jusqu'à ce qu'il a été entretenu par **un centre de service autorisé.**
► Cet appareil n'a pas destiné à être utilisé par des personnes (notamment les enfants)
de capacités physiques réduite, sensorielles ou mentales, ou le manque d'expérience et de connaissances, à moins qu'ils ont été supervisées ou instruis concernant l'utilisation de l'appareil par une personne responsable de leur sécurité.
► Gardez l'appareil et son câble hors de la portée des enfants.
► Les enfants doivent être surveillés pour s'assurer qu'ils ne jouent pas avec l'appareil.
► Pour éviter une surcharge du circuit, ne pas utiliser tout autre équipement de haute tension sur le même circuit.
► **Toujours débrancher l'appareil de l'alimentation si elle est laissée sans surveillance et avant l'assemblage, le démontage, le déplacement, le nettoyage et le stockage.**
► Ne jamais tirer sur le cordon pour débrancher l'appareil, au lieu de saisir la fiche et tirez-le pour déconnecter.
► Ne laissez pas le cordon pendre sur le bord de votre table ou un comptoir, et Ne laissez pas le cordon ou l'appareil lui-même entrer en contact avec des surfaces chaudes.

- ► Positionner l'appareil et le cordon de sorte que personne ne peut le renverser accidentellement.
- ► Ne pas utiliser l'appareil si elle a été supprimée ou si elle a un cordon d'alimentation ou une fiche endommagés. Ne pas modifier ou réparer l'appareil vous-même.
- ► Ne pas placer l'appareil sur ou près d'un brûleur à gaz ou électrique, ou dans un four chauffé.
- ► Ne pas couvrir l'appareil pendant qu'il est chaud ou en cours d'utilisation.
- ► Ne démontez pas l'appareil comme un mauvais assemblage pourrait provoquer un choc électrique lors de l'utilisation ultérieure de l'appareil. **Les réparations doivent être effectuées par des centres de service autorisés.**
- ► Si le cordon d'alimentation ou la prise est endommagé, ne pas utiliser l'appareil ou essayer de remplacer le câble vous-même. Il doit être remplacé par le fabricant, son agent de service ou une personne qualifiée afin d'éviter tout danger.
- ► Ne pas utiliser l'appareil si elle a des défauts mécaniques (bosses, fissures, etc.). Faites-le vérifier par le centre de service agréé le plus proche.
- ► Cet appareil est destiné à être utilisé dans les ménages, et non pour un usage commercial ou industriel. Ne pas utiliser à l'extérieur.

MESURES SPÉCIALES DE SÉCURITÉ

- ► Le fer ne doit pas être laissés sans surveillance pendant qu'il est connecté au réseau d'alimentation.
- ► Ne laissez pas le fer chaud dans une position horizontale. Placez droite sur une surface résistante à la chaleur.
- ► Le fer devient chaud lorsqu'il est en fonctionnement et retient la chaleur pendant un certain temps après la mise hors tension. Tout contact de la peau avec des surfaces métalliques et la semelle, peut causer des brûlures. Des précautions extrêmes doivent être prises pour éviter les risques de brûlures, d'incendies ou d'autres blessures ou des dommages matériels.
- ► Ne fer ou des articles de fer de vapeur étant porté par une personne.
- ► Évitez tout contact entre la semelle et raccords en plastique d'un article: les boutons, les fermetures éclair, étiquettes, etc. Ces articles peuvent rayer et endommager le revêtement de la semelle.
- ► Le fer doit toujours être raccordé à une alimentation électrique principale à la terre.
- ► Le fer doit être utilisé et reposé sur une surface stable.
- ► laissez toujours le fer refroidir complètement lorsqu'ils ne sont pas en cours d'utilisation, nettoyage et le stockage.
- ► **REMARQUE:** NE LAISSEZ PAS LE FER SUR LE PLANCHER OU SUR DES OBJETS DURS. Cela peut provoquer des blessures et endommager l'appareil en raison de son poids important. Les dommages sur l'appareil dus à une mauvaise utilisation ou une mauvaise manipulation sont exclus de notre garantie.

SERVICE APRÈS-VENTE

Si votre appareil ne fonctionne pas ou ne fonctionne pas correctement, contactez un centre de service autorisé pour le conseil ou la réparation.
La garantie ne couvre pas:

- Emballage de produit, consommables et accessoires (couteaux, des conseils, etc.)
- Dommages mécaniques et l'usure naturelle du produit
- Les défaillances dues à la surcharge, négligence ou entretien inadéquat, la pénétration de liquides, poussière, insectes et autres corps étrangers dans l'appareil, l'exposition de plastique et d'autres composants non thermique résistant à des températures élevées, les circonstances force majeure (accidents, incendie, inondation, défaillance du réseau électrique, la foudre, etc.)
- Les dommages causés par:

► Le non-respect des précautions mentionnées ci-dessus et des manuels d'exploitation.
► Application dans des fins commerciales (application du produit au-delà des besoins de la vie quotidienne personnelles).
► connexion à un réseau avec une tension qui diffère de ce qui est indiqué sur l'appareil.
► réparation non autorisée ou le remplacement des composants de l'appareil, effectuées par une personne non autorisée
► Mauvais usage ou mauvaise manipulation de l'appareil, tels que la chute du fer sur le sol ou des objets durs.